UNTERFLURFÜHRUNG FÜR HOLZSCHUBKÄSTEN, Vollauszug mit Push-Open
UNDERMOUNT DRAWER SLIDES FOR WOODEN DRAWERS, full extension, Push-Open

FULLSlide PUSH cabinet slider

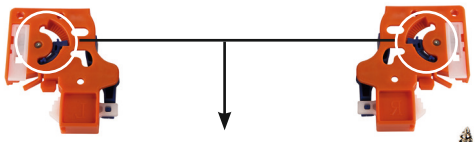

Belastbarkeit: 25 kg
Loading capacity: 25 kg

Höhenverstellung: + 3 mm
Drawer height adjustment: + 3 mm

Abmessungen/Bohrungen Schubkasten
Dimensions/ Drill holes drawer

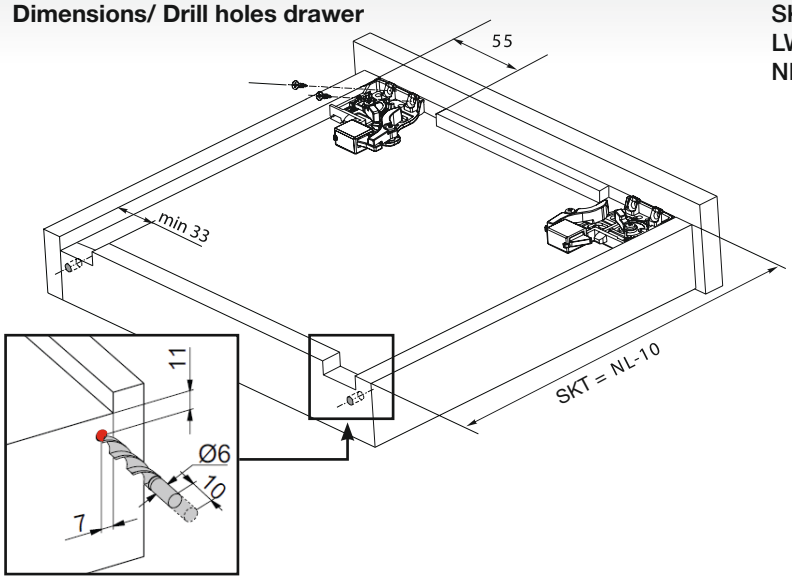

SKW = Lichte Schubkastenbreite/ Inner drawer width
SKT = Schubkastentiefe/ Drawer depth
LW = Lichte Korpusbreite/ Inner cabinet width
NL = Nennlänge der Führung/ nominal length drawer slides

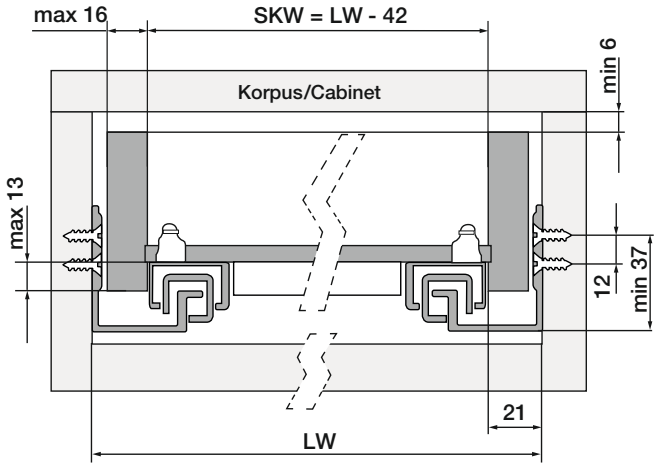

Abmessungen/Bohrungen Schrankkorpus
Dimensions/Drill holes cabinet

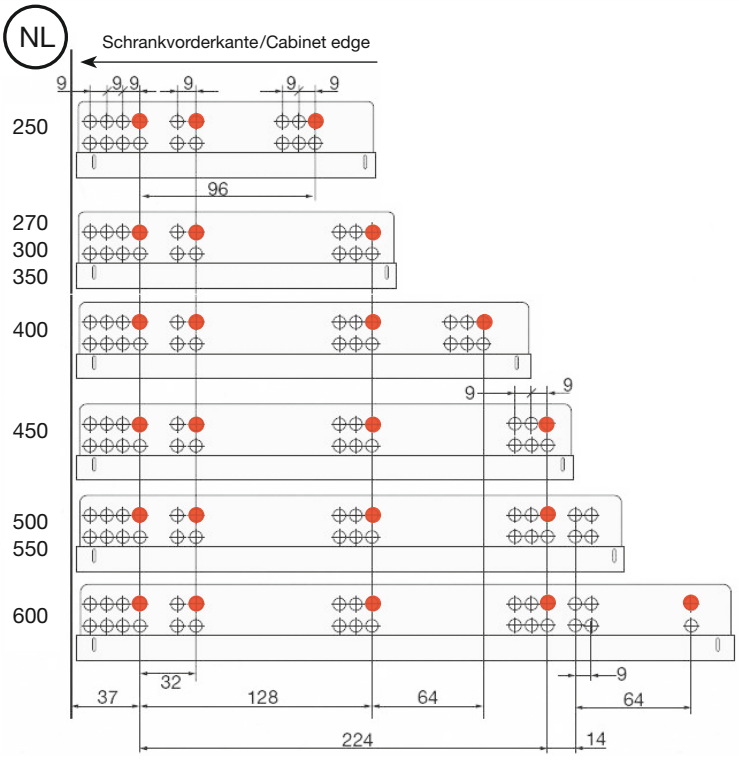

LT = Lichte Korpustiefe/ Inner Cabinet depth (min. NL + 3 mm)
NL = Nennlänge der Führung/ nominal length drawer slides
LW = Lichte Korpusbreite/ Inner Cabinet width
SKT = Schubkastentiefe/ Drawer depth = NL - 10 mm

Standardschubkasten/Standard drawer, LT min = NL+3

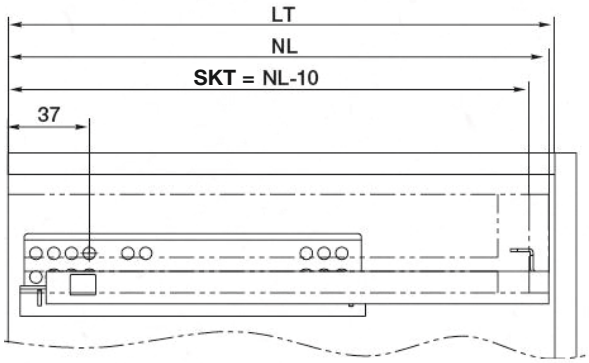
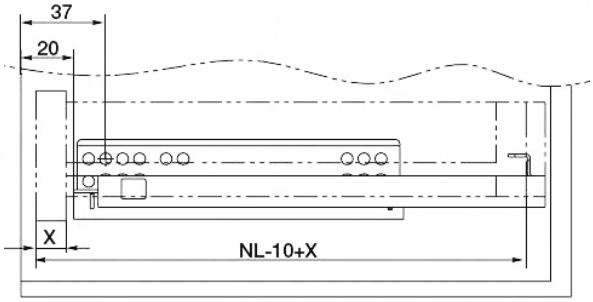
Innenschubkasten/Inner drawer, LT min = NL+21